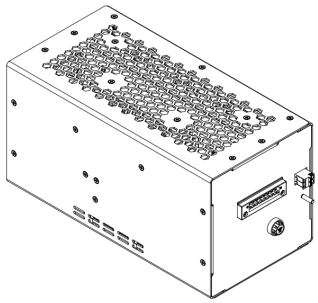

ПСН-110DC-400AC-250
ВПТС.426424.001-34

Источник питания

Входное напряжение 110 В DC.
Выходное напряжение 400 В AC.
Выходная мощность 250 Вт.
Транспортное исполнение М25.

Особенности

- Двухфазное управление.
- Защита от перенапряжения по входу.
- Защита от переполюсовки входного напряжения.
- Защита от короткого замыкания по выходу.
- Светодиодная индикация режима работы.
- Низкий уровень создаваемых кондуктивных и индуктивных помех.
- Механическое и климатическое исполнение для подвижного состава.
- Решение отработано на подвижном составе железных дорог.

Технические данные

Наименование	Значение
Номинальное входное напряжение	110 В постоянного тока
Рабочий диапазон входного напряжения	77...144 В постоянного тока
Максимальный входной ток	3 А
Плавный пуск	есть
Количество фаз выходного напряжения	3
Номинальное выходное напряжение	400 В переменного тока
Полная мощность	300 ВА
Активная мощность	250 Вт
Точность стабилизации выходного напряжения	±3 %
Форма выходного напряжения	синусоида
Номинальная выходная частота	50 Гц
Точность стабилизации выходной частоты	±0,1 Гц
Максимальный выходной ток (по одной фазе)	0,21 А
Коэффициент нелинейных искажений выходного напряжения	≤1% при линейной нагрузке, ≤3% при нелинейной нагрузке
КПД	не менее 80 %
Защиты:	
Перегрузка по выходу	электронная защита с автоматическим восстановлением
Короткое замыкание	
Перегрев	
Неправильная полярность	

Наименование	Значение
Защита от пониженного входного напряжения	электронная защита с автоматическим восстановлением (включение при напряжении ≥42,5 В)
Защита от повышенного входного напряжения	электронная защита с автоматическим восстановлением (включение при напряжении ≤69 В)
Защита от повышенного входного напряжения	1-20 с
Диагностический выход:	
«Сухие контакты»	расположены на модульном каркасе
Параллельная работа	До 32 шт.
Диапазон рабочей температуры	-40...+40 °С
Диапазон температуры хранения	-50...+85 °С
Относительная влажность	от 0 до 90 % (без конденсата)
Степень защиты от пыли и влаги	IP20
Срок службы	не менее 20 лет
Габаритные размеры	306×162×140 мм
Масса	не более 2 кг
Способ монтажа	На DIN-рейку

Габаритный чертеж

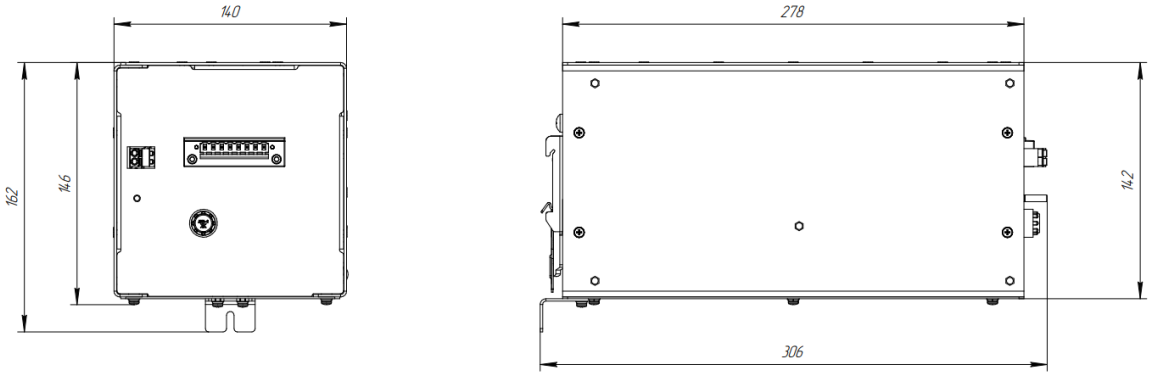

Схема подключения

